AUSFÜHRUNG

Arbeitsposition

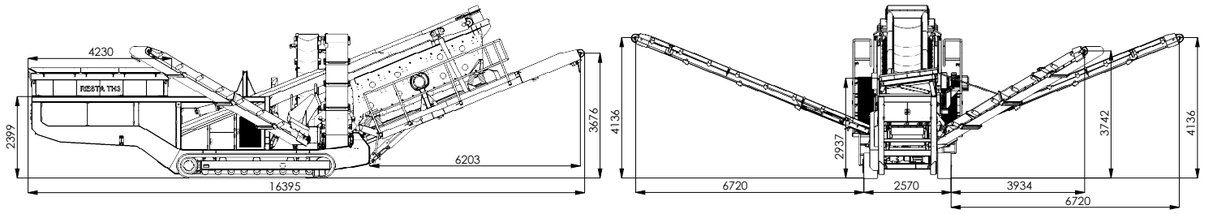

Transportposition

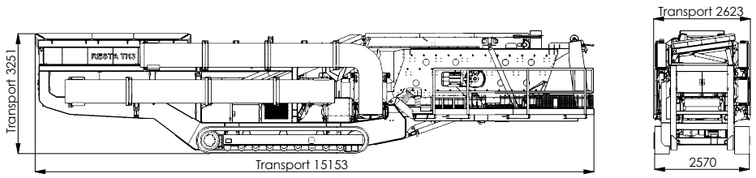

Siebanlage | Fern-steuerung | Einspeisung aus dem Stromnetz | Umweltbetrieb | Gewicht | Ferndaten-übertragung

Diesel-elektrisch | Magnet-abscheider | Warnhorn | Besprühungs-anlage | Beleuchtung

Max. Aufgabegrösse	max. 900 mm
Endprodukt	4 Produkte (abhängig von Siebweite der bespannten Siebbeläge)
Durchsatz	150 - 270 t/h
Aufgabetrichter	7 m³
Gewicht	28,5 t

GEBROCHENES MATERIAL:

Schwarzdecke | Beton | Ziegelbruch | Naturgestein

RESTA s.r.o

Kontakte:

Kojetínská 3120/75
750 02 Přerov
Tschechische Republik

+420 581 741 811
Fax +420 581 299 958
resta@resta.cz

Firmendaten:

IČO: 14616807
DIČ: CZ14616807

GPS: 49.4435458 N, 17.4361281 E

www.resta.cz

RESTA s.r.o.
IČO: 14616807
DIČ: CZ 14616807
Kojetínská 3120/75
750 02 Přerov
Tschechische Republik
resta@resta.cz
+420 581 741 811
www.resta.cz

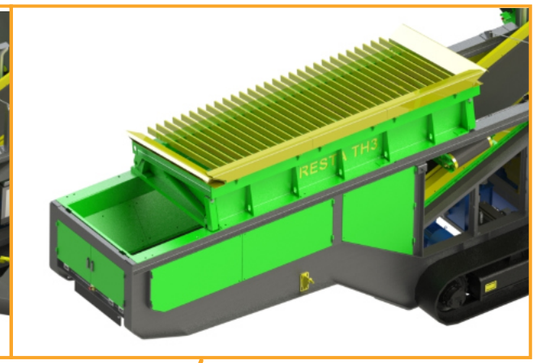

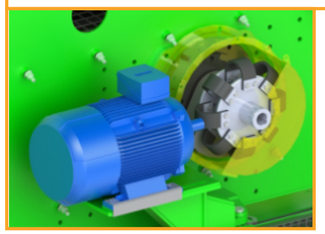

Wartung und Service

- ✓ Elektroantriebe daurch Einfache Wartung
- ✓ Wartungsfreie Lagerung
- ✓ Geringe Mengen von Betriebsflüssigkeiten
- ✓ Einfache Wartung des Antriebes und Kupplung Siebmaschine

Siebanlage

- ✓ 3 identische Siebdecke 1600 x 4000 mm
- ✓ Sieb-Vibrator-Drehzahl-Einstellung
- ✓ hohe Betreibszuverlässigkeit
- ✓ hoher Durchsatz und robuste Konstruktion
- ✓ einfacher Ersatzteilwechsel
- ✓ Quergespannte SiebflächenOptional verstellbare Neigung zwischen 18° und 22°

Kippbarer Stangenrost

- ✓ Kipprost fernbedienbar
- ✓ Frei gelagerte Roststäben mit Selbstreinigungsefekt
- ✓ Austauschbare Auskleidung
- ✓ Eintellbare Dämpfungsklappe im Brechereinlauf
- ✓ Abnehmbarer Aufgabetrichter dadurch bessere Beschickung des Brechers
- ✓ Verstellbare Neigung des Stangenrosts
- ✓ Fliessende Regullierung der Aufgabebgeschwindigkeit
- ✓ NORD-Getriebebau-Antrieb

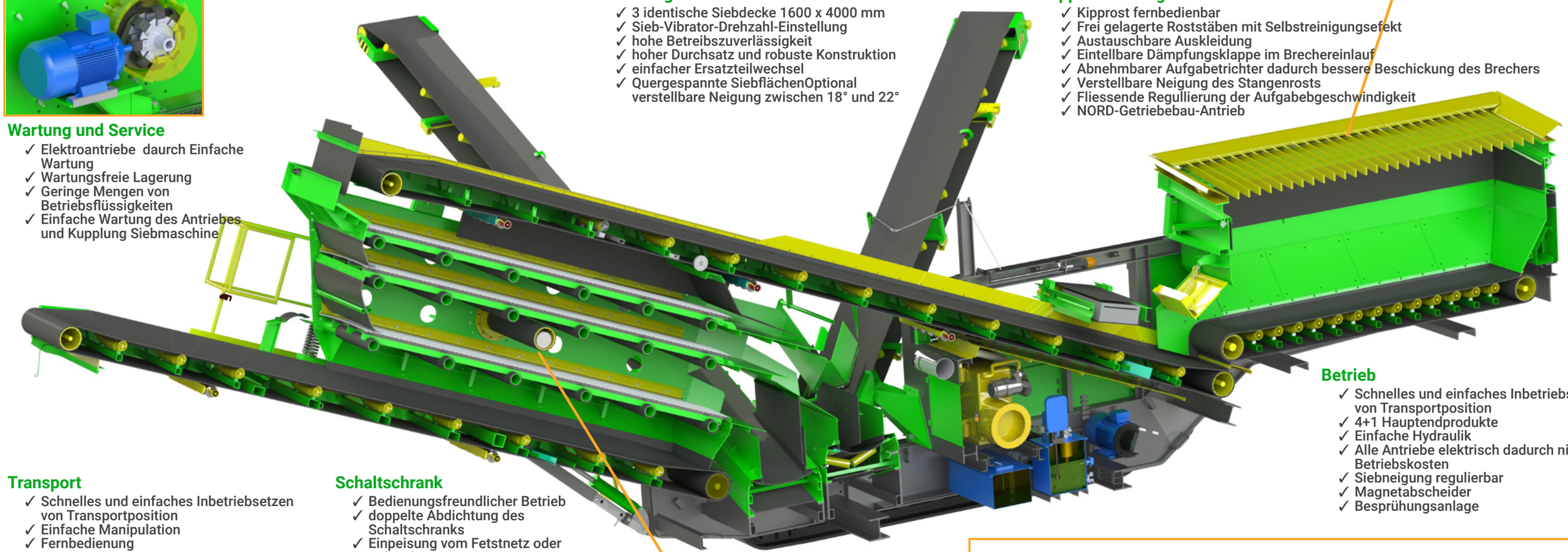

Betrieb

- ✓ Schnelles und einfaches Inbetriebsetzen von Transportposition
- ✓ 4+1 Hauptendprodukte
- ✓ Einfache Hydraulik
- ✓ Alle Antriebe elektrisch dadurch niedrige Betriebskosten
- ✓ Siebneigung regulierbar
- ✓ Magnetabscheider
- ✓ Besprühungsanlage

Transport

- ✓ Schnelles und einfaches Inbetriebsetzen von Transportposition
- ✓ Einfache Manipulation
- ✓ Fernbedienung

Schaltschrank
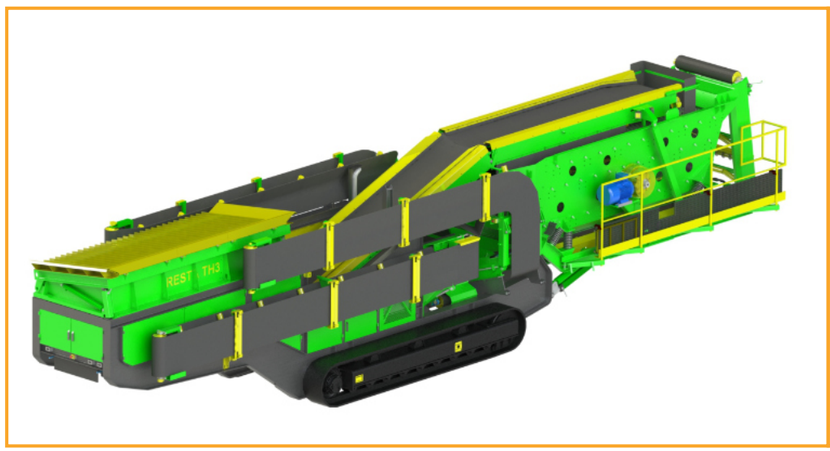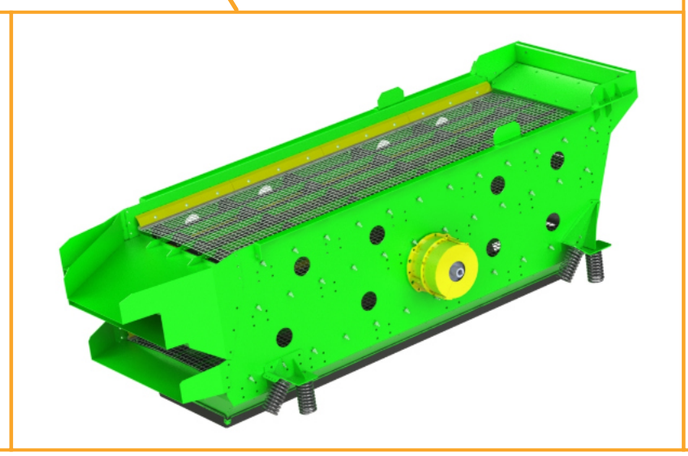
- ✓ Bedienungsfreundlicher Betrieb
- ✓ doppelte Abdichtung des Schaltschranks
- ✓ Einpeisung vom Fetstnetz oder
- ✓ Beleuchtung